United Nations Institute for Training and Research

Herramientas para la implementación del SGA

Webinar, 15/06/2021

MSc. Fabián Benzo Moreira

GHS Expert Senior UNITAR

Introducción

SGA

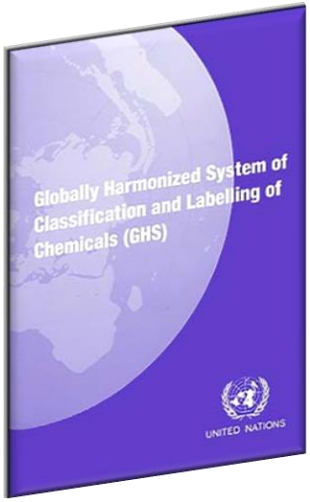

1

Definir
- Clases de peligro
- Categorías de peligro

Criterios

2

Clasificar
- Sustancias
- Mezclas

Datos *vs.* Criterios

3

Comunicar
- Etiquetas
- FDS

Requisitos

unitar
United Nations Institute for Training and Research

¿Qué herramientas vamos a ver en el Webinar?

Clasificación

- Bases de datos

Etiquetado

- Requisitos según el tipo de embalaje

FDS

- Guía para la elaboración

Bases de datos

Confiabilidad de los datos

1. Confiable sin restricciones
2. Confiable con restricciones
3. No confiable
4. No asignable

OECD
BETTER POLICIES FOR BETTER LIVES

eChemPortal

The Global Portal to Information on Chemical Substances

Clasificación SGA

- ECHA C&L Inventory (UE)
- GHS-J (Japón)
- HSNO CCID (Nueva Zelanda)

Datos sobre sustancias

- ECHA REACH
- IARC

unitar
United Nations Institute for Training and Research

Clasificaciones SGA
Correspondencia con el SGA

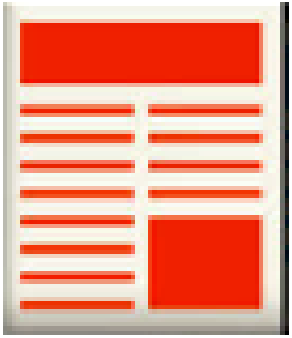

Aplicación del enfoque mediante módulos

Clasificaciones SGA
Ejemplo

Tolueno
(108-88-3)

Clasificaciones de agentes cancerígenos
IARC (Agencia Internacional de Investigación sobre el Cáncer)

Evidence of Cancer in Humans	Evidence of Cancer in Experimental Animals	Mechanistic Evidence	Evaluation
Sufficient			Carcinogenic (Group 1)
	Sufficient	Strong (exposed humans)	
Limited	Sufficient		Probably carcinogenic (Group 2A)
Limited		Strong	
	Sufficient	Strong (human cells or tissues)	
		Strong (mechanistic class)	
Limited			Possibly carcinogenic (Group 2B)
	Sufficient		
		Strong (experimental systems)	
	Sufficient	Strong (does not operate in humans)	Not classifiable (Group 3)
All other situations not listed above			

unitar
United Nations Institute for Training and Research

Etiquetado según el tipo de embalaje

Transporte de mercancías peligrosas

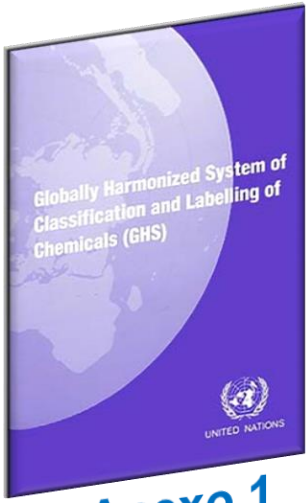

Anexo 1

Capítulo 5.2

Tipos de embalajes

Embalaje interior

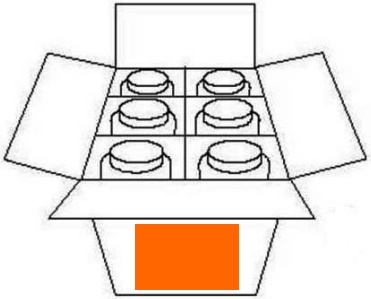

Embalaje exterior

Embalaje combinado

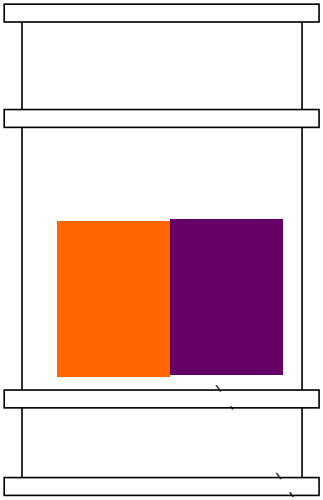

Embalaje simple

Ejercicio 1

Líquido inflamable – Cat. 2

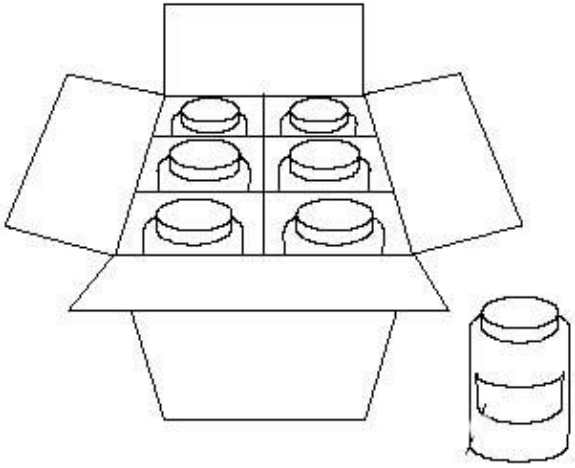

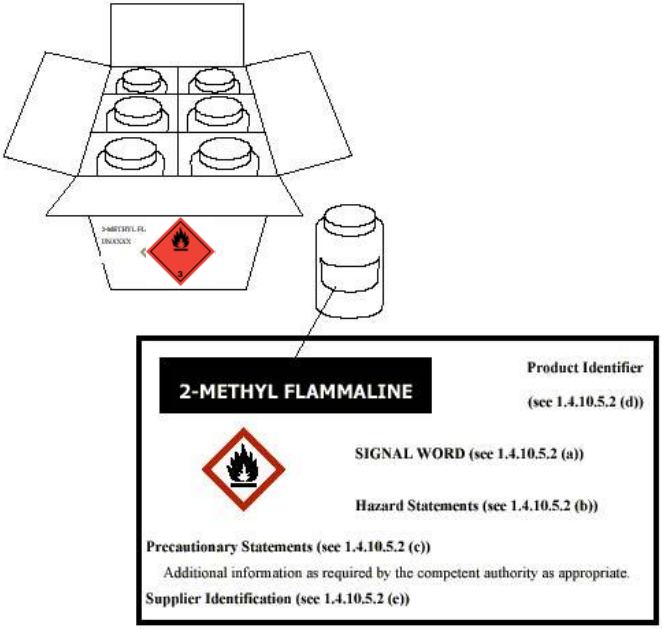

Ejercicio 2

Líquido inflamable – Cat. 2
Carcinogenicidad – Cat. 1

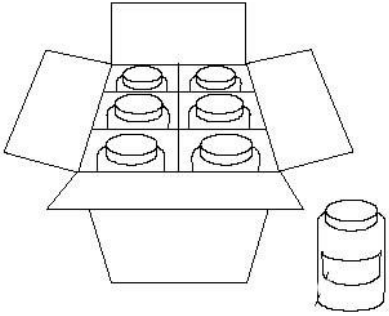

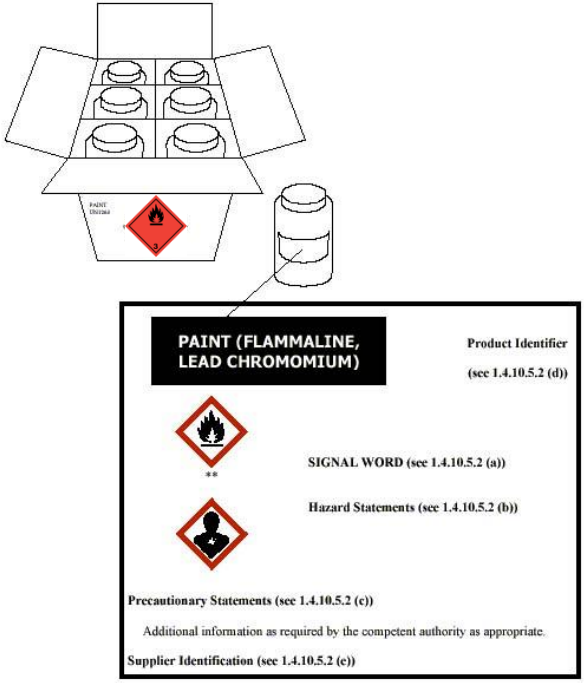

Ejercicio 3

Corrosión/irritación cutánea – Cat. 2
Toxicidad aguda (oral) – Cat. 4

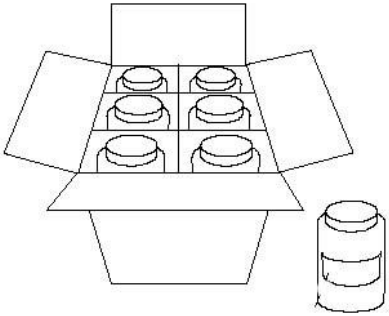

Ejercicio 4

Líquido inflamable – Cat. 2

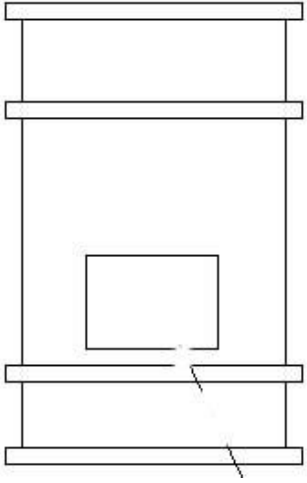

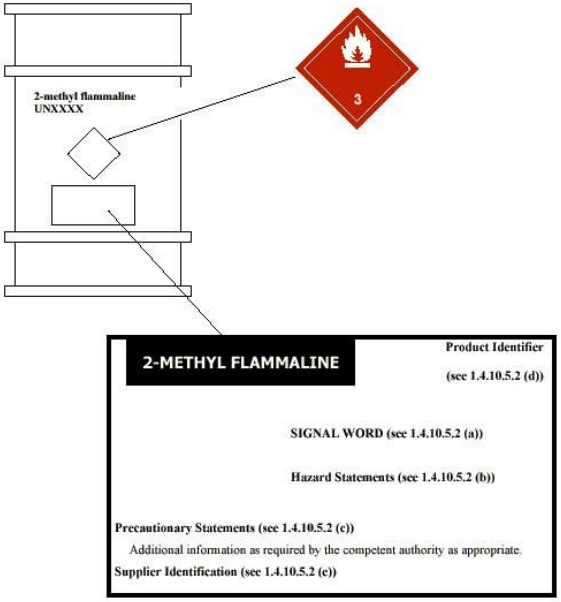

Ejercicio 5

Líquido inflamable – Cat. 2
Carcinogenicidad – Cat. 1

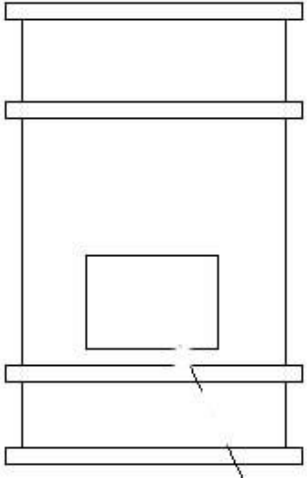

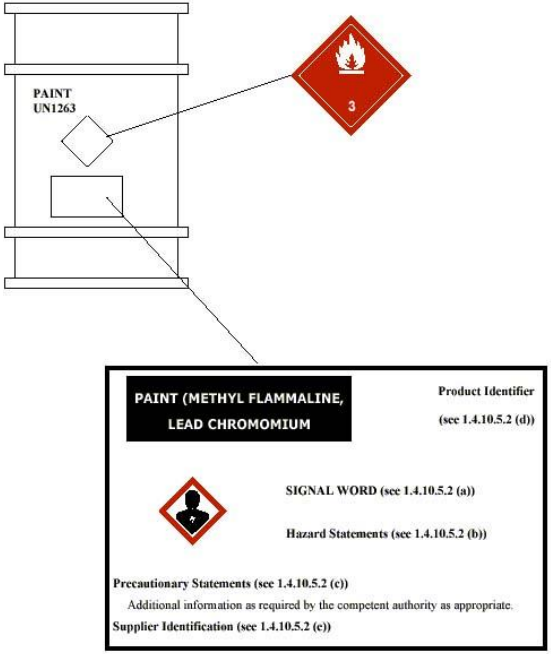

Ejercicio 6

Corrosión/irritación cutánea – Cat. 2
Toxicidad aguda (oral) – Cat. 4

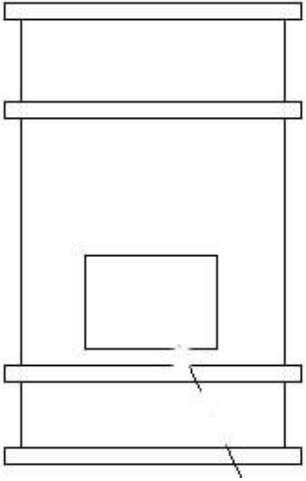

Guía para la elaboración de FDS

FDS
Requisitos generales

- Lenguaje sencillo, claro y preciso
  Evitar expresiones vagas y equívocas, jergas, acrónimos y abreviaturas
- Fecha de emisión / Nº de versión / Paginado
  Control de cambios
- Ningún epígrafe debe dejarse en blanco
  Información “No aplicable” / “No disponible”
- La clasificación debe estar justificada

FDS
Herramientas

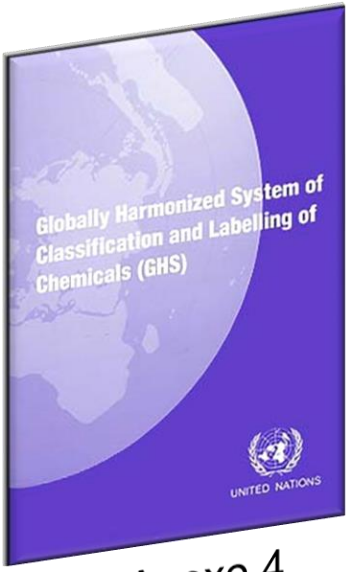

Anexo 4

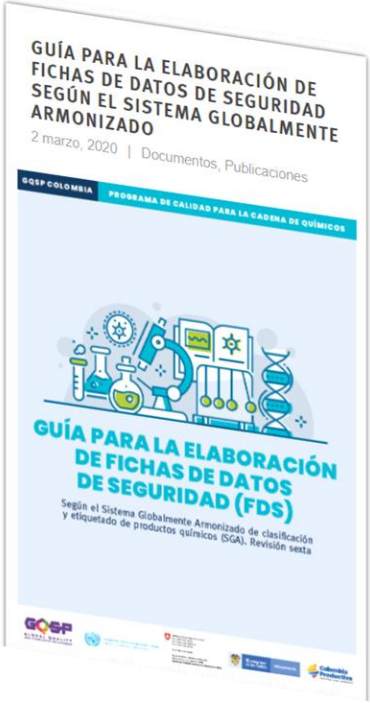

United Nations Institute for Training and Research

FDS
Construcción

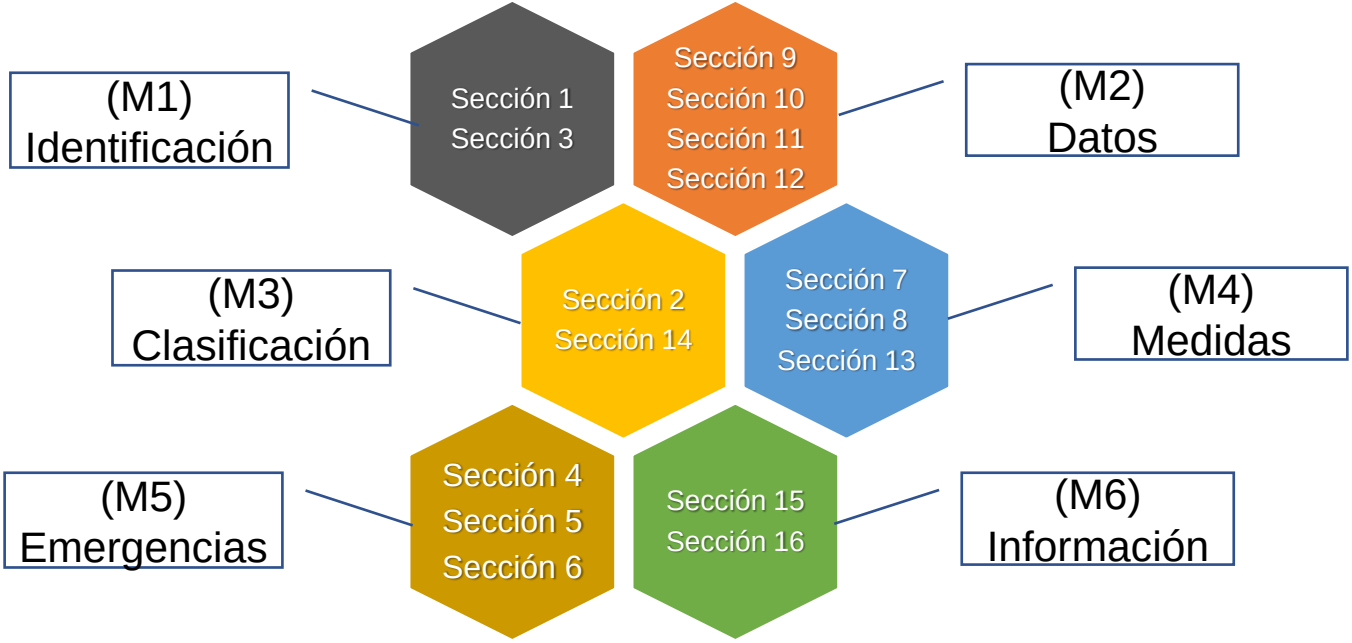

United Nations Institute for Training and Research

unitar
United Nations Institute for Training and Research

Muchas gracias por su atención

www.unitar.org